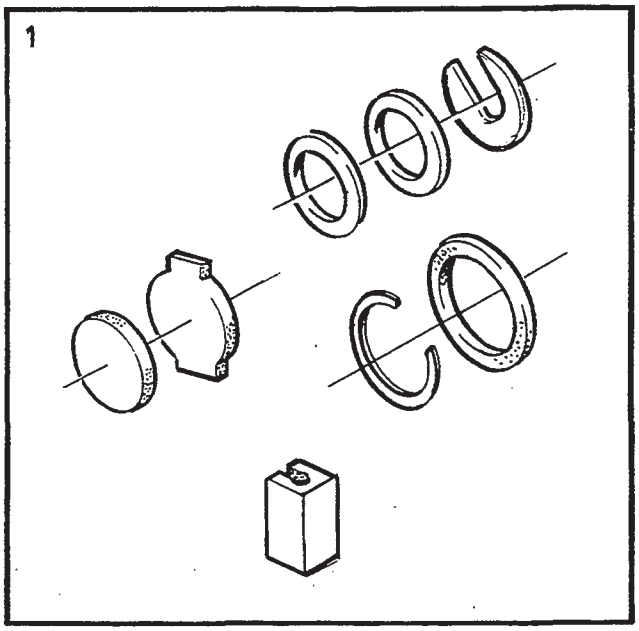
1

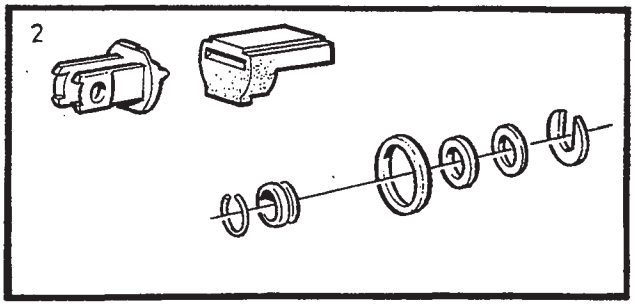
2

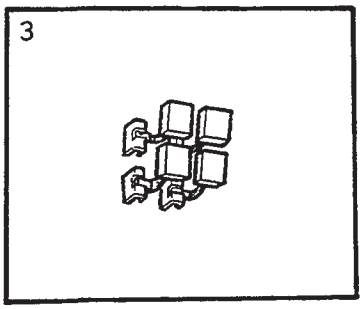
3

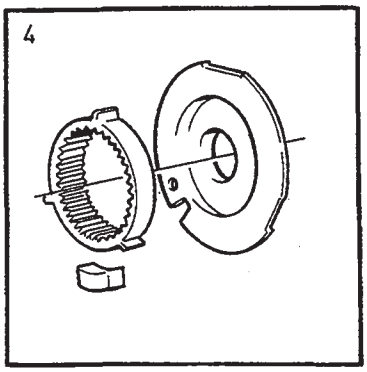
4

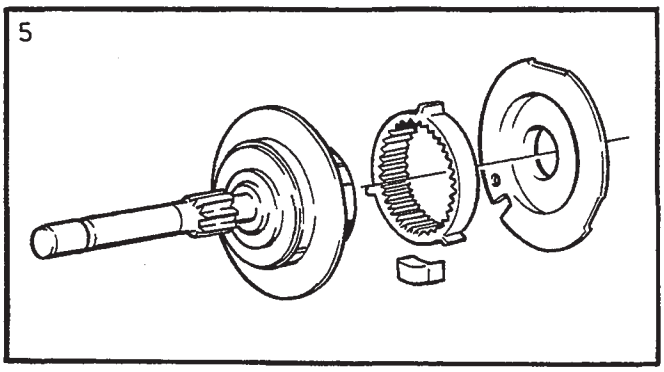
5

A	4CYL	REPAIR KITS STARTER MOTOR REPARATIONSSATS STARTMOTOR	Group Grupp 33
B	6CYL		Page Sida 491
C	DSL		
D			
E			

Fig	Part No. Artikelnummer	Quantity / Antal A	B	C	D	E	PS	Description	Benämning	Notes Anmärkning	SR
1	1363548-7	1	1	-	-	-		Repair kit	Reparationssats		3
2	1367427-0	-	-	1	-	-		Repair kit	Reparationssats		3
								Rotor	Rotor		
3	3515039-0	-	-	1	-	-		Carbon brush set	Elborstsats		2
4	3544634-3	-	-	1	-	-		Repair kit	Reparationssats		3
								Crown wheel	Kronhjul		
5	3544635-0	-	-	1	-	-		Repair kit	Reparationssats		3
								Planetary gear	Planetväxel		