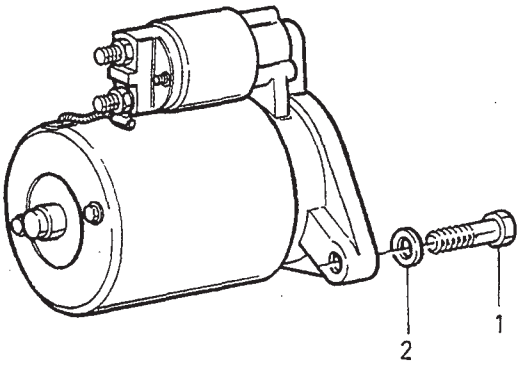

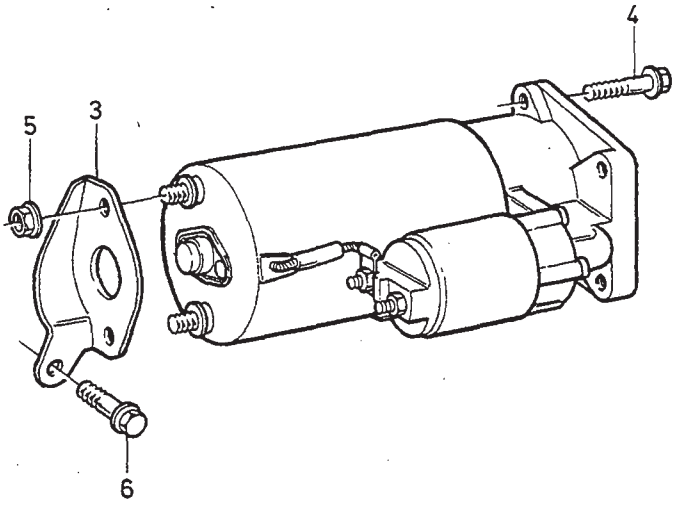

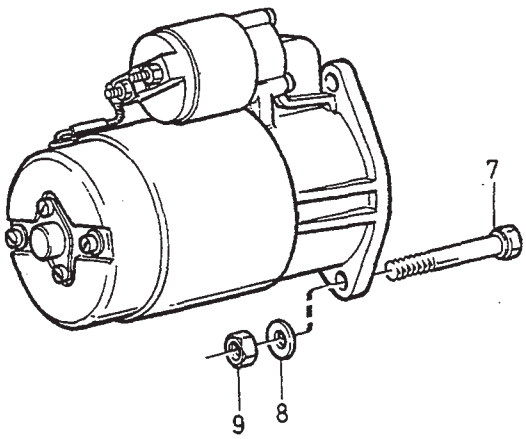

VOLVO
Genuine Parts
PV 330 64192

A	4CYL
B	6CYL
C	DSL
D	
E	

INSTALLATION PARTS STARTER MOTOR MONTERINGSDETALJER STARTMOTOR

Group / Grupp 33

Page / Sida 483

Fig	Part No. / Artikelnummer	Quantity / Antal A	B	C	D	E	PS	Description	Benämning	Notes / Anmärkning	SR
1	970982-5	2	-	-	-	-		Screw	Skruv	M12x100mm	2
2	940280-1	2	-	-	-	-		Spring washer	Fjäderbricka		2
3	3523688-4	-	1	-	-	-		Bracket	Konsol	-1995	4
	9162401-5	-	1	-	-	-		Bracket	Konsol	1996-	4
4	965185-2	-	2	-	-	-		Flange screw	Flänsskruv	M10x40mm	2
5	945407-5	-	2	-	-	-		Flange nut	Flänsmutter		2
6	946440-5	-	1	-	-	-		Flange screw	Flänsskruv	M8x16mm	2
7	970982-5	-	-	1	-	-		Screw	Skruv	M12x100mm	2
	970981-7	-	-	1	-	-		Screw	Skruv	M12x90mm	2
8	940280-1	-	-	2	-	-		Spring washer	Fjäderbricka		2
9	971072-4	-	-	2	-	-		Nut	Mutter		2